Sprayer ultrafin de particule &

Pulverizator de aer

BURE

SM BURE CO.,LTD

Manual

Piese si dimensiuni aparat

Piese

Corp BURE / Rezervor de solutie / Piese de schimb / Manual / Cablu de alimentare

Denumire piese

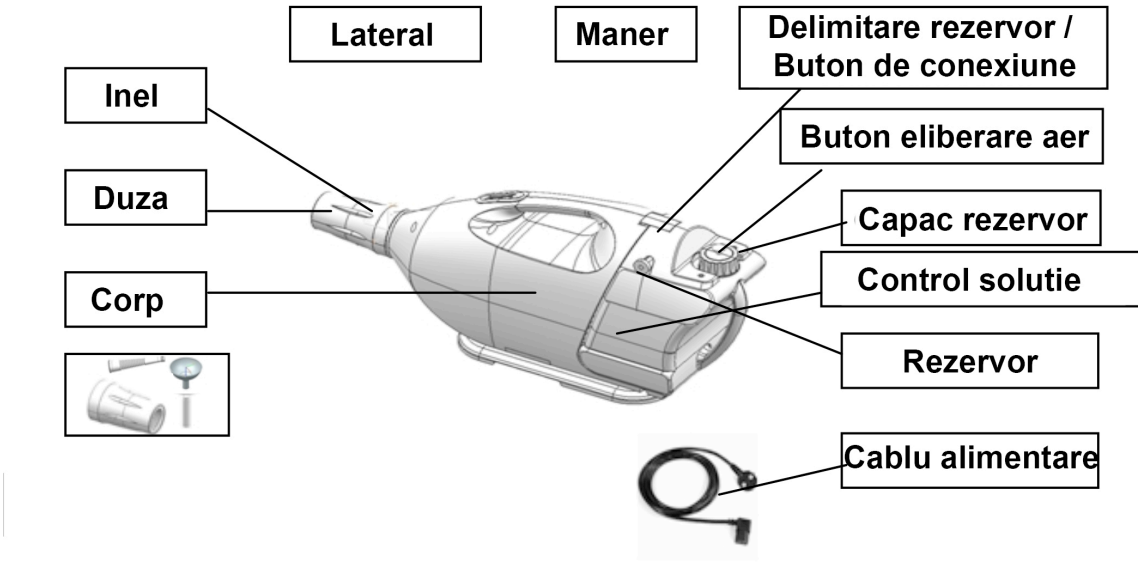

Piese de schimb

Denumire	Dimensiuni	Cantitate	Denumire	Dimensiune	Cantitate
Suspendate		1	Rid furtun	PE	1
Palnie	PP	1	Diafragma	valva solenoid	1
Duza pentru curatare		1	Ax		1

Specificatii

Nume	Putere motor	Capacitate	Distanta	Dimensiune Particule	Putere	Dimensiune	Greutate	Lungime cablu
BURE	1,250 W	3 L	5 ~ 10 metri	20 ~ 50 ㎛	220 V 110 v	160*550*250 (Net)	3.1 Kg	6 metri
BURE 3								6 metri
BURE 3 New								6 metri

Piese si dimensiuni piese

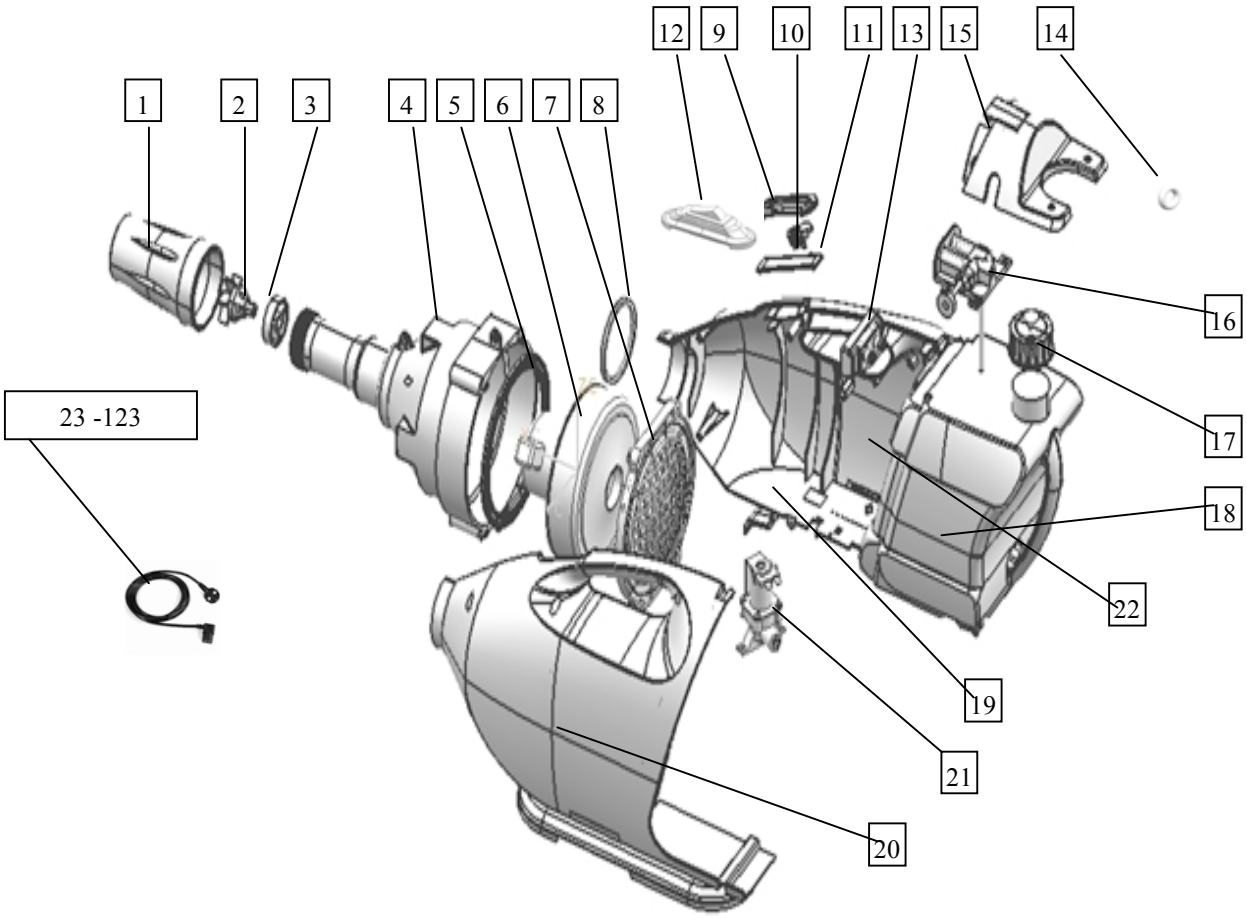

Nr.	Denumire piesa	Cod	Specificatii	SVC	Observatii
1	Duza capac	SM001-001	PP		
2	Duza aer	SM001-002	PP		
3	Duza motor	SM001-003	PP		
4	Carcasa motor	SM001-004	PP		
5	Motor de ambalare	SM001-005	Cauciuc		
6	Asamblare motor	SM001-006	AC 220		
6-1	Asamblare motor	SM001-006-1	AC 105-127V		
7	Motor acoperire	SM001-007	PP		
8	Inel	SM001-008	ABS+Cr		
9	Carcasa cursor	SM001-009	PP		Nu se aplica la Bure 3, Bure 3 New
10	Cursor	SM001-010	pp		
11	Placuta cursor	SM001-011	pp+print		
12	Asamblare comutator	SM001-012	AC250V		
13	Asamblare conector	SM001-013	pom+pitting		
14	O-ring	SM001-014	cauciuc c-8 7.5*1.5		Interior 7.5 Exterior 10.5
15	Asamblare indicator	SM001-015	pp		
16	Asamblare valva de verificare	SM001-016	pom+bs		
17	Capac rezervor	SM001-017	pp		
18	Rezervor	SM001-018	pe		
19	Corp-R	SM001-019	pp		
20	Corp-L	SM001-020	pp		Nu se aplica la Bure 3
21	Asamblare valva solenoid	SM001-021-00	AC220V		
21-1	Asamblare valva solenoid	SM001-021-10	AC115V		Bure 3, Bure 3 New
22	PCB principal	SM001-022	AC220V		

23	Cablu alimentare	SM001-023	KP-2 L=6 metri		
23-2	Cablu alimentare	SM001-023-2	KP-2 L=15 metri		Piesa optionala
23-3	Cablu alimentare	SM001-023-3	KP-2 L=30 metri		Piesa optionala

Utilizare si informatii de utilizare

Observatii:

- Acest aparat functioneaza la o putere de 220V si 110V
- Atunci cand inlocuiti o siguranta este necesar sa utilizati doar sigurante conforme cu originalul. Daca se utilizeaza alt tip de siguranta pot sa apara pericole de incendiu sau defectiuni la aparat (marcaj 250V 10A)
- Atunci cand folositi si amestecati solutii, trebuie sa urmariti indicatiile de pe fisa de siguranta ale produselor utilizate
- Atunci cand manipulati substante toxice, trebuie sa purtati obligatoriu echipament de protectie
- Doar personal calificat poate sa utilizeze acest aparat
- Nu folositi agenti inflamabili (Benzina, Kerosene, Motorina, Alcool s.a.m.d.) in rezervor
- Este necesar sa apasati butonul de eliberare de aer dupa fiecare utilizare, pana ce aerul este eliberat complet din aparat
- Atentie la manipulare si la socuri
- Este necesar sa spalati rezervorul cu apa si sa pulverizati apa prin circuit pe o perioada de 30~60 secunde dupa fiecare utilizare (astfel se evita infundarea duzelor si avarierea aparatului de catre chimicalele folosite)
- Atunci cand aparatul este ud sau scufundat in apa, nu se va alimenta cu curent. In aceste cazuri trebuie sa apelati la centrul de servisare. **Risc ridicat de incendii sau de scurt-circuit!**
- Atunci cand se realizeaza mentenanta sau se umple rezervorul cu solutii este necesar sa deconectati cablul de alimentare
- Este necesar sa fiti atenti la manipulare si sa verificati raza de actiune pentru a nu se afla in zonele de tratament alte persoane sau animale de companie sau salbatice. A nu se pulveriza solutii in cursuri de apa sau in acvarii.
- Aparatul trebuie depozitat in locatii in care nu au acces copii

- Utilizatorului nu ii este permis sa modifice componente sau sa schimbe piese la acest aparat. In caz de erori sau de defectiuni, pot aparea riscuri de incendii sau de socuri electrice. Pentru orice serviciu de servisare, apelati la un centru specializat sau la serviciul SM Bure de consultanta.

Informatii si modalitati de utilizare

La pulverizarea de solutii chimice

***La utilizare aparat**

- Turnati solutiile chimice in cantitate necesara in rezervorul de solutie si infiletati capacul spre partea dreapta
- Conectati rezervorul de solutie plin la corpul aparatului
(conectati pana in momentul in care separatorul de rezervor/butonul de conexiune este conectat la corpul aparatului si se aude un sunet de "ddak")
- Porniti leveriul de control al rezervorului, spre dreapta, cu scopul de a opri valva rezervorului
- Conectati cablul de alimentare
- In timp ce mutati comutatorul lateral in pozitie "Strong", porniti levierul de control cu rotire spre stanga pentru a porni valva (pentru modelele Bure 3 si Bure 3 New, setati comutatorul in pozitie "IN")

***La final de utilizare**

- Rotiti levierul de control al rezervorului de solutie spre dreapta pentru a inchide valva
- Setati comutatorul lateral pe pozitie "Weak"
- Asteptati 4-5 secunde pana ce motorul se opreste complet
- Apasati butonul de eliberare aer (de pe partea superioara a rezervorului), pana ce aerul este complet eliberat
- Deconectati rezervorul de corpul aparatului (este posibil sa eliberati rezervorul prin apasarea butonului de separare)
- In timp ce mutati comutatorul lateral in pozitie "Strong", mutati levierul spre stanga pentru a deschide valva (atunci cand pulverizarea este completa, este necesar sa utilizati aparatul pana cand aerul este complet eliberat)
- Pastrati rezervorul de solutie conectat la corpul aparatului

***Pulverizare de aer si curatare**

- Separati rezervorul de corpul aparatului (este posibil sa separati rezervorul prin apasarea butonului de separare)
- Setati duza de sprayere spre stanga pentru a o separa de corpul aparatului
- Asamblati furtunul la duza pentru curatare si apoi la corpul aparatului
- Mutati comutatorul lateral in pozitie "Strong" si pulverizati aer

*dupa ce pulverizati aer si dupa curatare este necesar sa inlocuiti duza de curatare cu o duza de pulverizare -> daca utilizati duza de curatare, nu este posibil sa efectuati curatarea.

Erori si operatiuni de mentenanta

Erori	Solutii	Observatii
Chiar daca levierul este in pozitie "Strong" aparatul nu pulverizeaza	- Verificati daca cablul de alimentare este conectat corect la aparat - Verificati daca jack-ul cablului de alimentare este conectat corect la aparat sau la sursa de curent - Verificati daca siguranta functioneaza corect - verificati siguranta din sertarul de pe corpul aparatului - verificati siguranta din sertarul din spatele aparatului	Daca inca exista erori dupa verificarea acestc puncte, este necesar sa luati masuri conform c instructiunile oferite de dealeri autorizati SM Bure. *utilizati sigurant cu capacitate conforme la inlocuire lor. Siguranta (250V/10A)

Chiar daca motorul functioneaza corect,aparatul nu pulverizeaza solutie	- Verificati daca rezervorul este conectat corect la aparat - Verificati daca valva de control al rezervorului este inchisa - Verificati daca capacul rezervorului este inchis etans - Verificati daca rezervorul nu este spart (daca intalniti aceasta situatie este necesar un schimb de rezervor) - Verificati daca o-ringul de conexiune rezervor - corp este fie uzat, fie ros (daca intalniti acest caz este necesar schimbul o-ringului: diametru intern 7.5, extern 10.5) - Verificati daca duza de curatare cu o gaura mare este conectata la aparat si schimbati-o cu o duza cu gaura mica - Dupa separare rezervor, introduceti aer cu o densitate de 1kg/m^2 in gaura din stanga al comutatorului de pe corp pentru a indeparta rezidurile adunate - Dupa ce separati corpul aparatului si valva solenoida, curatati si reasamblati aparatul (referire la manualul pentru valva solenoida A/S)	- Duza cu gaura mare (diametru 35), este folosita pentru curatare c aer. Daca mai exista erori dupa verificare acestor masuri, este necesar sa urmat instructiunile oferite de dealeri autorizati SM Bure.
Chiar daca motorul functioneaza corect,aparatul pulverizeaza intermitent solutie	- Verificati daca rezervorul este conectat corect la aparat - Verificati daca valva de rezervor este inchisa complet - Verificati daca capacul rezervorului este inchis etans - Verificati daca rezervorul nu este spart (daca intalniti aceasta situatie este necesar un schimb de rezervor) - Dupa separare rezervor, introduceti aer cu o densitate de 1kg/m^2 in gaura din stanga al comutatorului de pe corp pentru a indeparta rezidurile adunate - Dupa ce separati corpul aparatului si valva solenoida, curatati si reasamblati aparatul (referire la manualul pentru valva solenoida A/S) - Dupa separarea rezervorului de aparat, verificati daca tubul este conectat corect si reasamblati-l - Verificati daca tubul nu este avariat (in acest situatie este necesara inlocuirea acestuia)	Daca exista inca erori dupa aceste masuri este necesar sa urmat instructiunile oferite de catre dealeri autorizati SM Bure

Mentenanta

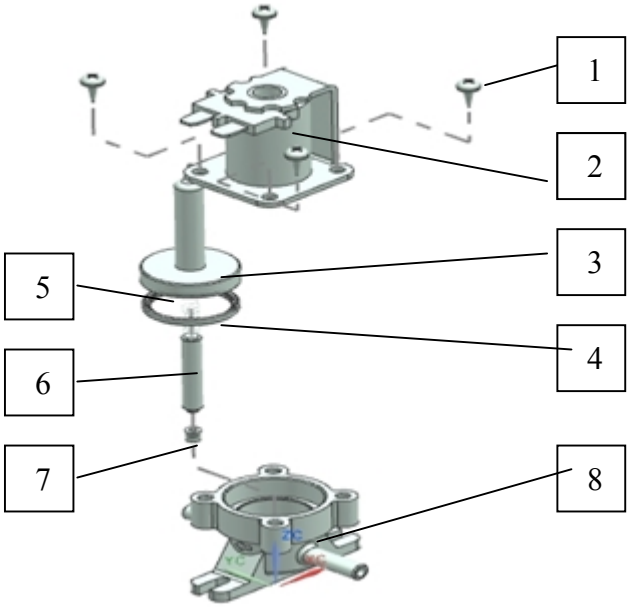

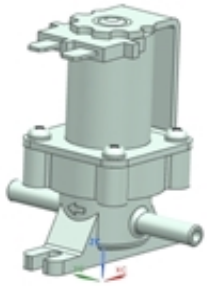

1. Piese de schimb

Nr.	Denumire	Cod	Specificatii	Cantitate	Observatii
	Asamblare valva solenoida	SM001-020-00	AC 220V		
		SM001-021-10	AC 110V		
1	Capac		PH 2s-4*10 fez	4	
2	Solenoid electric		220 ~ 240V	1	fara servisare
3	Corp ax	SM001-0032	PP	1	servisare
4	Corp	SM001-0031			servisare
5	Arc	SM001-0033			servisare
6	Ax	SM001-0024-00	scp1	1	servisare
7	Capac ax	SM001-0024-01	cauciu	1	servisare
8	Corp	SM001-0030	POM	1	servisare

2. Cum se separa si se monteaza valva solenoida

1. Scoateti surubul din ⊖ (pozitie 4).
2. Separati ⊜(Valva solenoida).
3. Separati ⊛(Ax).
4. Separati ⑥(asamblul pentru ax) si verificati daca cauciucul ⑦(ax) este expandat.
5. Separati ⑦(corp) de ⑥(ax)
   - Daca cauciucul este deteriorat (expandad sau uzat) este necesara inlocuirea lui.
   - Daca exista reziduri pe cauciuc este necesara curatarea lui.
6. Ordinea de asamblare este operatiune inversa.

Garantie si conditii generale

Nume	BURE
Serie si numar aparat	Nr:
Data livrare	20 년 월 일
Perioada garantie	1 an

Ceea ce nu este specificat in conditile generale de garantie oferite de dealerul autorizat este faptul ca daca data de achizitie nu este specificata in garantie, perioada de garantie se aplica de la data de productie.

Ghid de servisare

Daca exista erori pe timp de utilizare a aparatului, va rugam sa studiati manualul si apoi sa luati legatura la dealerul autorizat SM Bure care a livrat produsul. Conditii de garantie

- Servisare gratuita

Daca utilizati aparatul in conditii conforme de utilizare se acorda pe timp de 1 an (600 de ore de operare), de la data achizitiei

- Servisare contra cost

Se aplica servisarea contra cost in urmatoarele cazuri:

1 - Depasirea perioadei de garantie

2 - Pe perioada garantiei daca:

- erorile sunt aparute in urma unor dezastre naturale sau artificiale (incendii, explozii de gaz, defecte datorate vantului marin, inundatii, cutremure, fulgere s.a.m.d.)
- erori cauzate de neglijenta sau greseli de utilizare
- erori cauzate de alte persoane decat personalul centrelor autorizate de servisare sau de catre personalul SM Bure
- din momentul ce aparatul este dezasamblat si eticheta este indepartata sau stearsa
- erori cauzate de sistemul electric
- atunci cand aparatul este utilizat in alt scop decat cel specificat in manual
- pentru consumabile
- erori cauzate de modificari interne realizate de catre utilizator
- erori cauzate de solventi sau de alte tipuri de materiale

Nu suntem raspunzatori pentru accidentele cauzate de neatentia utilizatorului

Informatiile prezentate in acest manual pot sa fie modificate sau continuate fara un anunt in prealabil. Va rugam sa studiati manualul la primirea aparatului. Daca exista erori sau nu sunteti multumit de functionarea aparatului, va rugam sa luati legatura la un centru autorizat de servisare sau la dealerul de unde ati achizitionat aparatul.